TOPLED

Klein und extrem robust

Die TOPLED wurde für die Beleuchtung eines zu bearbeitenden Werkstückes aus nächster Nähe entwickelt. Die LED-Leuchte benötigt nur ein Minimum an Raum, ist extrem robust und sorgt für eine kraftvolle und zielgenaue Ausleuchtung. Dank ihrer geringen Größe kann sie sehr nah am Bearbeitungsfeld eingesetzt werden.

Die Technik

- 4 mm ESG: ölresistent und spanbeschusssicher
- Aluminiumgrundkörper für eine gute Wärmeableitung nach hinten – keine thermische Belastung des Werkstücks
- Anschluss über 150 mm Verbindungsleitung mit M12 Steckverbinder

Ihre Vorteile

- Einfache Auf- oder Nachrüstung in Werkzeugmaschinen
- Nahe, schattenarme Ausleuchtung am Bearbeitungsfeld

Einsatzbereiche

- Werkzeugmaschinen, CNC Anlagen und Maschinen zur Holzbearbeitung
- Ideale Leuchte für den Einsatz an der Spindel oder am Spindelkopf

Ausführung

- Durchmesser 50 mm mit Abstrahlwinkel 40°
- im OEM-Programm auch in V4A-Edelstahl Variante mit Abstrahlwinkel 120° lieferbar

CNC geeignet 100% CNC approved

24V DC | III | IP67 | 100 % CNC | ≥80 | 5200K – 5700K | 50.000 h (L80/B10) | M12 | +40 –10 | OPTION | 36 Monate

TOPLED Aufbau, 5200-5700K	Art.Nr.	Durchmesser	Optik	E_{max}*	Lichtstrom	Leistung	Anschluss
TOPLED Aufbau	111913-01	50 mm	40°	800 lx	982 lm	~8,5 W	24V DC

Netzteile, Dimmboxen und Anschlussmaterial siehe Zubehör

*maximale Beleuchtungsstärke, Messfeld 100 cm x 100 cm bei 50 cm Abstand

Zur ausreichenden Kühlung muss die Leuchte auf einer metallischen Oberfläche, z.B. Maschinenverkleidung 400 x 400 mm, Stärke 3 mm, angebracht. Wärmeleitpaste wird empfohlen.

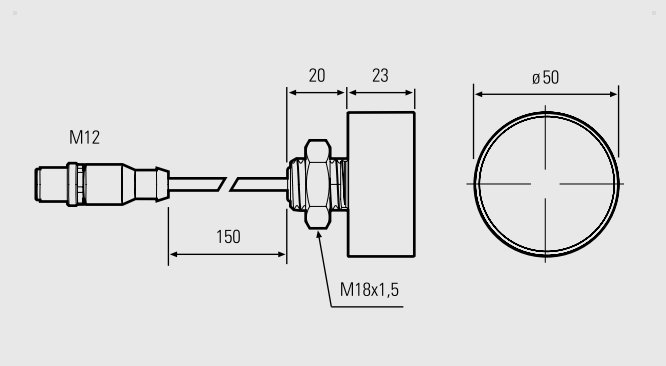

Ansicht Rückseite