Technische Daten

SIDAL

Slim LED Leuchte fuer Industrie – Einbau/Aussenbefestigung

C.C.E.A. srl
Via Piave, 2
36077 Altavilla Vicentina (VI) - Italy
Tel. ++39 0444 572083
Fax. ++39 0444 572337
E-mail: ccea@ccealights.com
www.ccealights.com

Leuchte für mittelgroße und große Industriemaschinen
Struktur aus eloxiertem Aluminium mit 4mm Frontschutzglas aus Hartglas.
LED-Lichtquelle mit hoher Lichtausbeute.
Weißes, homogenes Licht.
Stoß-, späne- und vibrationsfest
In zwei Längen erhältlich; Einbaubefestigug-Aussenbefestigung
Speisung 24VDC.

Elektrische Eigenschaften	
Speisung	24 Vdc
LED driver 700mA	Intelligente Elektronik Integriert
Klasse IEC	III
Schutzgrad	IP67
Optische und mechanische Eigenschaften	
LED-Typ	mini power led
LED Brenndauer	50 000 h
Helligkeit	Diffus 120°
Lichtfarbe	5000K Ra75
Struktur	eloxiertem Aluminium
Verkleidung	Frontschutzglas aus Hartglas 4mm
Lampenfarbe	Aluminium
Temperatur unter Arbeitseinsatz	-20 +55°C
Befestigung	M5 Schrauben
Speisungskabel	3x0.75mmq PUR: braun/schwarz1 : 24Vdc (+) - blau/schwarz2 : 0VDC (-) gelb/gruen: GND

Modell	Speisung	Anzahl LED	Strom	Watt	Lichtfarbe	Gewicht
SIDAL.2.50.x	24Vdc	36	0,6 A	13 W	5000 K	0,80 Kg ~
SIDAL.5.50.x	24Vdc	90	1,5 A	34 W	5000 K	1,75 Kg ~

DIMENSIONEN (Millimeterangaben)

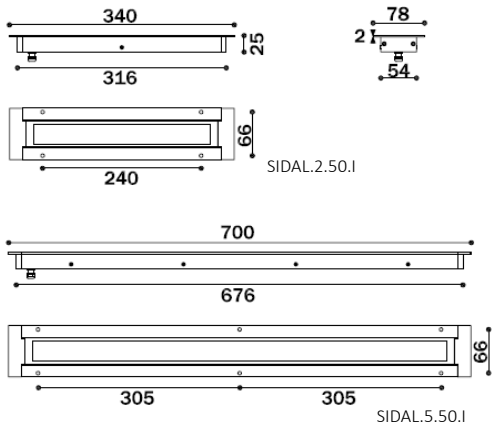

SIDAL – Einbaubefestigung

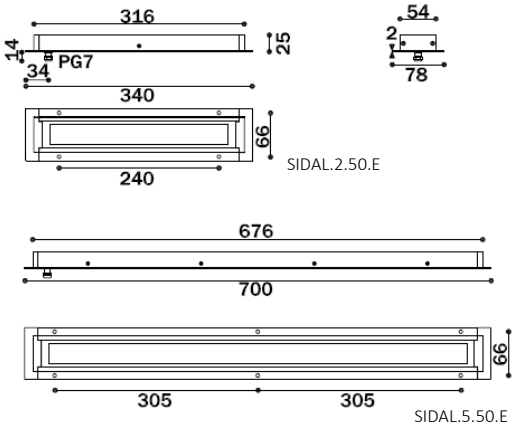

SIDAL - Aussenbefestigung