# COMPACT.ALPHA

# DEUTSCH

## 18-48 VDC

## Gebrauchsanleitung



ghv Vertriebs-GmbH | Am Schammacher Feld 47 | 85567 Grafing | Telefon + 49 80 92 81 8

# Inhalt


1. Allgemeine Beschreibung des Produkts ..... 3
2. Angaben zur Sicherheit ..... 4
   2.1 Korrekte, sachgemäße Verwendung ..... 4
   2.2 Produktsicherheit ..... 4
   2.3 Gefahrenstufen ..... 6
3. Erhältliche Versionen ..... 7
4. Installationsanleitung ..... 8
   4.1 Größe der Lampen..... 8
   4.2 Befestigungszubehör ..... 8
   4.3 Installation ..... 9
5. Elektrischer Anschluss ..... 11
   5.1 Anschluss an die Netzspannung 18-48Vdc mit Stecker M12.. 11
   5.2 Verdrahtungszubehör ..... 12
6. Ein- und Ausschaltung ..... 13
7. Problembehebung ..... 13
8. Austausch der Lichtquelle ..... 13
9. Wartung und Reinigung des Produkts ..... 13
10. Instandsetzung ..... 14
11. Garantiebedingungen..... 14
12. Entsorgung ..... 14
13. Technische Daten ..... 15
14. Symbole ..... 15
15. Konformitätserklärung ..... 16




ghv Vertriebs-GmbH | Am Schammacher Feld 47 | 85567 Grafing | Telefon + 49 80 92 81 8

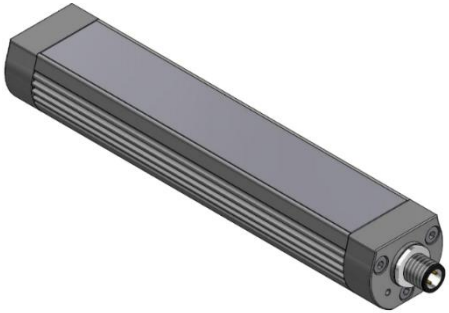

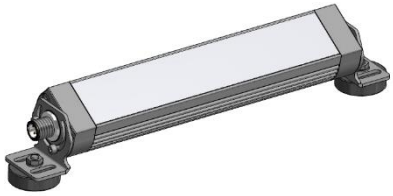

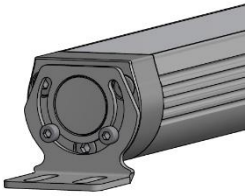

# 1. Allgemeine Beschreibung des Produkts

- Leuchte für mittelgroße und große Industriemaschinen,
- Struktur aus eloxiertem Aluminium mit verchomten Seitenteilen
- Frontschutzglas aus Hartglas
- LED-Lichtquelle mit hoher Lichtausbeute
- Weißes, homogenes Licht
- Stoß-, späne- und vibrationsfest
- Lampe mit Schutzart IP67 und Viton-Dichtungen
- Stromversorgung 24VDC (18-48VDC)
- In 4 Abmessungen erhältlich
- CO.ALPHA.FX01 Befestigungssystem

# 2. Angaben zur Sicherheit

Die Leuchten der Serie COMPACT.ALPHA werden nach dem neuesten Stand der Technik entwickelt und gebaut. Sie bestehen aus ausgewählten, hochwertigen Materialien und werden in jeder Herstellungsphase und bis zur Verpackung gemäß einem technischen Ausführungsplan sorgfältig geprüft, so dass ihre Zuverlässigkeit und Sicherheit garantiert ist. Trotzdem können während des Gebrauchs Sach- oder Personen-

schäden auftreten.

- Diese Anleitung ist integrierender Bestandteil des Geräts und muss in der Nähe der Leuchte aufbewahrt werden.
- Alle darin enthaltenen Anweisungen und Informationen lesen.
- Die in der Anleitung enthaltenen und auf der Leuchte angebrachten Warnhinweise beachten.
- Die Leuchte nur verwenden, wenn sie sich in technisch einwandfreiem Zustand befindet, und die Gefahren und Sicherheitswarnungen berücksichtigen.
- Der Hersteller lehnt im Falle von Missbrauch und/oder unsachgemäßer Verwendung des Geräts jede Haftung ab.

## 2.1 Korrekte, sachgemäße Verwendung

Diese Leuchte ist für die Installation in Maschinenräumen geeignete, auch in feuchter Umgebung.

## 2.2 Produktsicherheit

### Elektrische Gefahren

Die missbräuchliche, nicht sachgemäße Verwendung der Leuchte kann Personen- und Sachschäden hervorrufen.

- Die Anschlussarbeiten müssen von einem Fachelektriker ausgeführt werden.
- Vor jeder Installations-, Wartungs- und Instandsetzungstätigkeit die Stromversorgung trennen.
- Sicherstellen, dass die Versorgungsspannung der auf dem Schild angegebenen Nennspannung und Frequenz entspricht. Polbelegung beachten.
- Wartungs- und Instandsetzungsarbeiten dürfen nur von qualifiziertem Personal ausgeführt werden.

### Explosionsgefahr

Die Verwendung dieser Leuchte in einer Umgebung mit Explosionsgefahr kann Explosionen mit schweren Personenschäden hervorrufen.


ghv Vertriebs-GmbH | Am Schammacher Feld 47 | 85567 Grafing | Telefon + 49 80 92 81 8

- Diese Leuchte nicht an Orten mit Explosionsgefahr verwenden.

**Sichere Montage**

- Darauf achten, dass die Leuchte nicht herunterfällt, auch wenn sie eingepackt ist, und dass sie keine Stöße erleidet. Dies könnte Personen- und/oder Sachschäden hervorrufen.
- Nur geeignete Befestigungselemente verwenden, die vom Hersteller angeboten werden.
- Die Befestigungselemente korrekt montieren.
- Die Schrauben zur Befestigung der Lampe müssen vom Installateur in Abhängigkeit der Eigenschaften des Installationsorts und der Montagefläche gewählt werden.
- Das Befestigungssystem regelmäßig überprüfen.

**Blendgefahr durch helle Lichtquelle**

Direkt in die Lichtquelle zu blicken, kann eine vorübergehende Beeinträchtigung der Sicht bewirken. Dies kann zu Reizungen, Störungen, Schäden oder Unfällen führen.

- Nicht direkt in die Lichtquelle blicken.

Die Leuchte so installieren, dass der Lichtstrom nicht direkt auf die Augen der Personen ausgerichtet ist.

**Gefahr durch nicht geeignete Ersatzteile**

Nicht geeignete Ersatzteile können Personen- und Sachschäden hervorrufen.

- **Keine** Ersatzteile verwenden, die vom Hersteller nicht genehmigt sind.

**Gefahr durch Laserstrahlen**

Die Verwendung der Leuchte COMPACT.ALPHA ist im Wirkungsfeld von Hochleistungslasern wie Schneidlasern **nicht** erlaubt, da der Laserstrahl die LED zerstören kann.

**Gefahr durch hohe Temperatur**

Die Installation und Verwendung der Leuchte in einer Umgebung, in der die zulässige Betriebstemperatur überschritten wird, verkürzt die Lebensdauer der LED drastisch und führt zur Beschädigung der elektronischen Bauteile.

- Die Leuchte **nicht** in einer Umgebung verwenden, in der die maximal zulässige Temperatur überschritten wird.
- Direkte Sonneneinstrahlung vermeiden.

**Gefahr durch Reparaturen**

Das Zerlegen oder Reparieren der Leuchte ohne eine tiefgehende Kenntnis des Geräts kann Personen- und Sachschäden verursachen.

- Nicht versuchen, die Lampe zu zerlegen oder zu reparieren.



ghv ghv Vertriebs-GmbH | Am Schammacher Feld 47 | 85567 Grafing | Telefon + 49 80 92 81 8

Wenden Sie sich bei technischen Problemen an Fachpersonal.

- Vom Hersteller nicht genehmigte Änderungen oder Manipulationen am Produkt führen zum Verfall der Garantie.

## 2.3 Gefahrenstufen

**GEFAHR**

Gefahren, die bei Nichtbeachtung **sofort** schwerwiegende Verletzungen oder gar den Tod herbeiführen.

**WARNUNG**

Gefahren, die bei Nichtbeachtung schwerwiegende Verletzungen oder gar den Tod herbeiführen können.

**VORSICHT**

Gefahren, die bei Nichtbeachtung Verletzungen verursachen können.

**ACHTUNG**

Gefahren, die bei Nichtbeachtung Sachschäden verursachen können.



ghv Vertriebs-GmbH | Am Schammacher Feld 47 | 85567 Grafing | Telefon + 49 80 92 81 8

# 3. Erhältliche Versionen

Für eine korrekte und optimale Installation und Verwendung der Leuchte wird die folgende Tabelle geliefert, mit Hilfe der das gewählte Modell identifiziert und dessen Eigenschaften überprüft werden können.

**HINWEIS**: Der Produktcode ist auf dem in der Leuchte angebrachten Schild angegeben.

- Den Code auf dem in der Leuchte angebrachten Schild ablesen.
- Den Modelltyp in der nachstehend aufgeführten Tabelle suchen und vergleichen.
- Der Balkencode auf dem Schild gibt die Herstellungswoche und das Herstellungsjahr der Leuchte an.

| Modell | Versorgung | Optischer Diffusor | Leistung | Strom | FLUSS ECKE | Anschluss | Gewicht |
|---|---|---|---|---|---|---|---|
| **Versionen 15 LED** | | | | | | | |
| CO.ALPHA1.50.30 | 18-48 Vdc | NO | 6 W | 0,125-0,33 A | 30 | M12 4P (M) | 0,35 Kg ~ |
| CO.ALPHA1.50.90 | 18-48 Vdc | NO | 6 W | 0,125-0,33 A | 90 | M12 4P (M) | 0,35 Kg ~ |
| CO.ALPHA1.50.110 | 18-48 Vdc | SI | 6 W | 0,125-0,33 A | ~ 110 | M12 4P (M) | 0,35 Kg ~ |
| CO.ALPHA1.50.30.K | 18-48 Vdc | NO | 6 W | 0,125-0,33 A | 30 | M12 4P (M) | 0,35 Kg ~ |
| CO.ALPHA1.50.90.K | 18-48 Vdc | NO | 6 W | 0,125-0,33 A | 90 | M12 4P (M) | 0,35 Kg ~ |
| CO.ALPHA1.50.110.K | 18-48 Vdc | SI | 6 W | 0,125-0,33 A | ~ 110 | M12 4P (M) | 0,35 Kg ~ |
| **Versionen 30 LED** | | | | | | | |
| CO.ALPHA2.50.30 | 18-48 Vdc | NO | 12 W | 0,25-0,66 A | 30 | M12 4P (M) | 0,60 Kg ~ |
| CO.ALPHA2.50.90 | 18-48 Vdc | NO | 12 W | 0,25-0,66 A | 90 | M12 4P (M) | 0,60 Kg ~ |
| CO.ALPHA2.50.110 | 18-48 Vdc | SI | 12 W | 0,25-0,66 A | ~ 110 | M12 4P (M) | 0,60 Kg ~ |
| CO.ALPHA2.50.30.K | 18-48 Vdc | NO | 12 W | 0,25-0,66 A | 30 | M12 4P (M) | 0,60 Kg ~ |
| CO.ALPHA2.50.90.K | 18-48 Vdc | NO | 12 W | 0,25-0,66 A | 90 | M12 4P (M) | 0,60 Kg ~ |
| CO.ALPHA2.50.110.K | 18-48 Vdc | SI | 12 W | 0,25-0,66 A | ~ 110 | M12 4P (M) | 0,60 Kg ~ |
| **Versionen 45 LED** | | | | | | | |
| CO.ALPHA3.50.30 | 18-48 Vdc | NO | 18 W | 0,38-1 A | 30 | M12 4P (M) | 0,83 Kg ~ |
| CO.ALPHA3.50.90 | 18-48 Vdc | NO | 18 W | 0,38-1 A | 90 | M12 4P (M) | 0,83 Kg ~ |
| CO.ALPHA3.50.110 | 18-48 Vdc | SI | 18 W | 0,38-1 A | ~ 110 | M12 4P (M) | 0,83 Kg ~ |
| CO.ALPHA3.50.30.K | 18-48 Vdc | NO | 18 W | 0,38-1 A | 30 | M12 4P (M) | 0,83 Kg ~ |
| CO.ALPHA3.50.90.K | 18-48 Vdc | NO | 18 W | 0,38-1 A | 90 | M12 4P (M) | 0,83 Kg ~ |
| CO.ALPHA3.50.110.K | 18-48 Vdc | SI | 18 W | 0,38-1 A | ~ 110 | M12 4P (M) | 0,83 Kg ~ |
| **Versionen 60 LED** | | | | | | | |
| CO.ALPHA4.50.30 | 18-48 Vdc | NO | 24 W | 0,5-1,33 A | 30 | M12 4P (M) | 1,10 Kg ~ |
| CO.ALPHA4.50.90 | 18-48 Vdc | NO | 24 W | 0,5-1,33 A | 90 | M12 4P (M) | 1,10 Kg ~ |
| CO.ALPHA4.50.110 | 18-48 Vdc | SI | 24 W | 0,5-1,33 A | ~ 110 | M12 4P (M) | 1,10 Kg ~ |
| CO.ALPHA4.50.30.K | 18-48 Vdc | NO | 24 W | 0,5-1,33 A | 30 | M12 4P (M) | 1,10 Kg ~ |
| CO.ALPHA4.50.90.K | 18-48 Vdc | NO | 24 W | 0,5-1,33 A | 90 | M12 4P (M) | 1,10 Kg ~ |
| CO.ALPHA4.50.110.K | 18-48 Vdc | SI | 24 W | 0,5-1,33 A | ~ 110 | M12 4P (M) | 1,10 Kg ~ |



ghv ghv Vertriebs-GmbH | Am Schammacher Feld 47 | 85567 Grafing | Telefon + 49 80 92 81 8

# 4. Installationsanleitung

## 4.1 Größe der Lampen

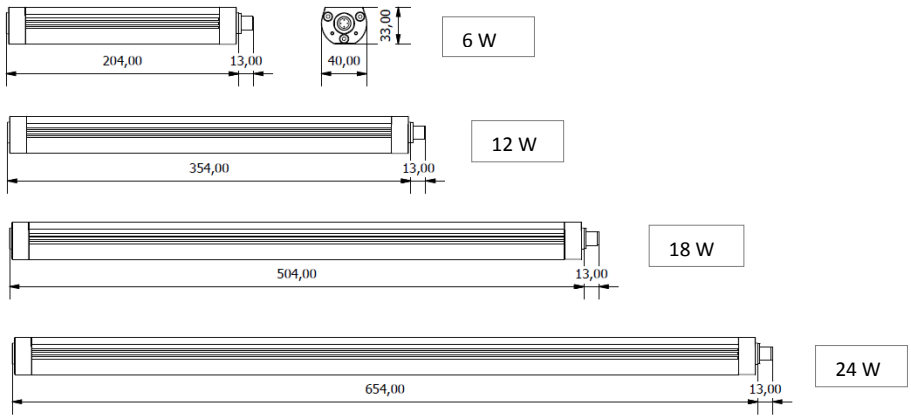


## 4.2 Befestigungszubehör COMPACT.ALPHA

“CO.ALPHA.FX01” Halterungen für die seitliche Befestigung

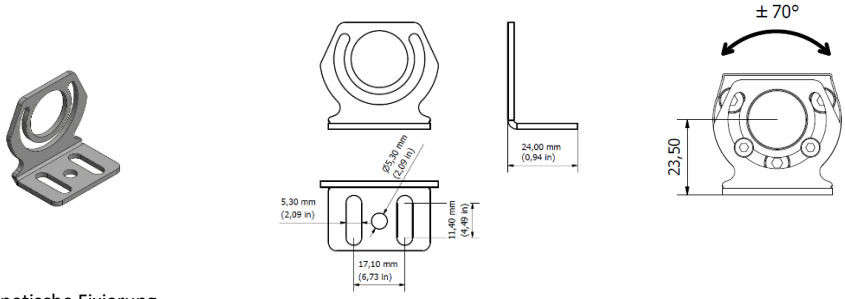


“B05” Magnetische Fixierung

## 4.3 Installation

**VORSICHT**

**Das Herabfallen der Lampe kann Personen- und Sachschäden verursachen.**

- Für die Installation der Lampe nur geeignete Befestigungselemente verwenden, die beim Lieferanten erworben werden können.
- Das Befestigungszubehör korrekt montieren.

**WARNUNG**

**Vor der Installation immer die Stromversorgung trennen.**

### Korrekte Installation mit dem Befestigungszubehör

Das Befestigungsset COMPACT.ALPHA besteht aus:

- 2 halbmondförmigen Bügeln mit Schraube M5 für die hintere Befestigung der Lampe. Einstellung der Lichtausrichtung +/- 70°.
- B05 + CO.ALPHA.FX01: Die Magnetbasis wird an die seitlichen Bügeln mit Schraube M5 befestigt. Einstellung der Lichtausrichtung +/- 70°.

### Befestigung hinten mit CO.ALPHA.FX01

- Die beiden halbmondförmigen Bügel an den Seitenkappen der Leuchte anbringen und dann durch Festziehen der beiden Schrauben M3 befestigen.
- Die Position der Befestigungsbohrungen an der Montagefläche bestimmen. Achsabstände für seitliche Befestigung:

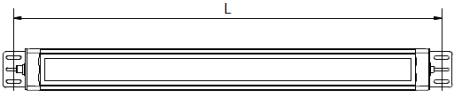


| Modello | L(mm) |
|---|---|
| CO.ALPHA1.50 | 232 |
| CO.ALPHA2.50 | 382 |
| CO.ALPHA3.50 | 532 |
| CO.ALPHA4.50 | 682 |

- Nachdem die Bohrungen realisiert wurden, die Lampe an der Struktur befestigen.
- Es ist möglich, die Winkelstellung der Lampe in Bezug auf die Oberfläche zu regeln, indem die halbmondförmigen Bügel an den Seiten nach Einstellung mit den M3 Schrauben angebracht werden (siehe nachstehende Abbildung).

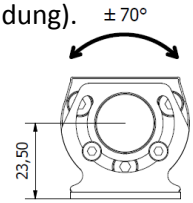

## BEFSESTIGUNG MIT MAGNETBASIS (B05) AN CO.ALPHA.FX01

- Die Magnetbasis B05 wird an der Befestigung CO.ALPHA.FX01 angebracht mit Hilfe der M5-Schrauben, Würfel, U-Scheibe.
- Danach die Leuchte mit den Magneten an geeigneter Stelle posizionieren.

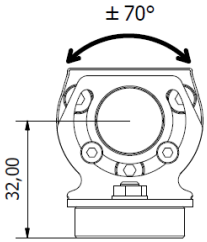


## ACHTUNG

**Beschädigung oder Zerstörung der Leuchte.**

- Bei der seitlichen Befestigung die Schrauben M3 zur Drehung nicht vollständig abschrauben, damit die Lampe nicht herunterfällt.
- Die Befestigungssysteme und den festen Sitz der Schrauben M5 der Bügel für die Befestigung hinten regelmäßig überprüfen.
- Bitte den Einsatz von Neodym Magnet beachten!

HINWEIS: Fuer diese Leuchte sind Befestigungselemente als Zubehoer verfuegbar. Informationen hierzu erhalten Sie auf unserer Homepage www.ccealights.com



ghv Vertriebs-GmbH | Am Schammacher Feld 47 | 85567 Grafing | Telefon + 49 80 92 81 8

# 5. Elektrischer Anschluss

**ACHTUNG**

**Sachschäden durch Flüssigkeitseintritte führen zur Beschädigung der Lampe.**

- Einen Stecker verwenden, der die gleiche oder eine höhere Schutzart der Lampe aufweist.
- Das Netzkabel korrekt am Buchseneinsatz montieren.

## 5.1 Anschluss an die Netzspannung 18-48Vdc mit Stecker M12

**ACHTUNG**

**Sachschäden durch Verkabelungsfehler führen zur Beschädigung der Lampe.**

- Der elektrische Anschluss muss von qualifiziertem Personal ausgeführt werden.
- Bei der Verkabelung des für den Anschluss zu verwendenden Buchseneinsatzes die Polung der Pins beachten.
- Netzkabel mit einem Querschnitt von mindestens 0,50 mm2 verwenden.

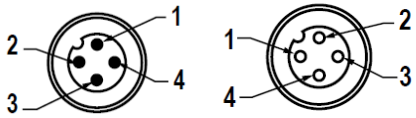


**Stecker 4P (Stifteinsatz an der Lampe)**

| PIN | connessione |
|---|---|
| 1 | DC + (24VDC) |
| 2 | GND ⏚ |
| 3 | DC – (0VDC) |
| 4 | Nicht belegt |



ghv Vertriebs-GmbH | Am Schammacher Feld 47 | 85567 Grafing | Telefon + 49 80 92 81 8

## 5.2 Verdrahtungszubehör

| | CODICE | DESCRIZIONE |
|---|---|---|
| | M12V.F.3C1,5 | Stecker M12 4P (F) mit Kabel PUR 3x0,75 L1,5m |
| | M12V.F.3C3 | Stecker M12 4P (F) mit Kabel PUR 3x0,75 L3m |
| | M12V.F.3C5 | Stecker M12 4P (F) mit Kabel PUR 3x0,75 L5m |
| | M12V.F.3C10 | Stecker M12 4P (F) mit Kabel PUR 3x0,75 L10m |
| | N11810001040302 | Fliegender Stecker M12 4P (F) fuer Kabel 6-8mm |
| | N11910001040302 | Fliegender Stecker M12 4P (F) “L” fuer Kabel 6-8mm |
| | M12V.2F.3C0,5 | 2M12 4P (F) mit Kabel L0,5M |
| | M12V.2F.3C1 | 2M12 4P (F) mit Kabel L1M |

## 6. Ein-und Ausschaltung

- Die Lampe verfügt über kein unabhängiges Ein- und Ausschaltsystem.
- Die Lampe wird bei vorhandener Spannung eingeschaltet und wird ausgeschaltet, wenn keine Spannung vorhanden ist.

## 7. Problembehebung

Wenn die Lampe nicht eingeschaltet wird:

- Überprüfen, ob die Leuchte an die Versorgungsspannung angeschlossen ist.
- Die korrekte Verkabelung der Anschlusspins überprüfen.

**Ist die Lampe schadhaft, wenden Sie sich an den technischen Kundendienst der Firma C.C.E.A.**

***Assistenza tecnica CCEA***
***Tel. +39 0444 572083***
technical.assistance@ccealights.com
***www.ccealights.com***

## 8. Austausch der Lichtquelle

Dank der außerordentlichen Langlebigkeit der LED-Lichtquelle von mehr als 60.000 Stunden wird der Austausch der LED-Schaltungen im Laufe der Lebensdauer der Lampe nicht erforderlich. Solle es nötig sein, die LED-Lichtquelle wegen nicht durch die Garantie abgedeckter Gründe auszutauschen, wenden Sie sich bitte an die Firma C.C.E.A. oder an Ihren Vertrauenshändler.

## 9. Wartung und Reinigung des Produkts

**WARNUNG**

**Vor Beginn von Wartungstätigkeiten immer die Stromversorgung trennen.**

Die Lampe erfordert keine besondere Wartung.

- Zur Reinigung der Lampe nach dem Ausschalten abwarten, bis alle Teile abgekühlt sind.
- Einen weichen Lappen verwenden, um die Oberfläche nicht zu zerkratzen, und milde Reinigungsmittel.

**ACHTUNG**

**Sachschäden durch Infiltrationen führen zur Beschädigung der Lampe.**

- Ist die Lampe in einer Umgebung installiert, in der Schmier-/Kühlmittel verwendet werden, wird geraten, die Lampe am Ende jedes Bearbeitungszyklus zu reinigen.



ghv Vertriebs-GmbH | Am Schammacher Feld 47 | 85567 Grafing | Telefon + 49 80 92 81 8

## 10. Instandsetzung

**ACHTUNG**

**Sachschäden durch nicht fachgerechte Reparaturen führen zur Beschädigung der Lampe.**

- Instandsetzungsarbeiten müssen vom Hersteller oder von qualifiziertem Personal durchgeführt werden.
- Vom Hersteller genehmigte Ersatzteile verwenden.

## 11. Garantiebedingungen

CCEA gewaehrleistet Garantie unter folgenden Konditionen: Reparatur erfolgt nur durch Technikerbuero CCEA oder offiziellem authorisiertem CCEA-Haendler. Etiketten und Verpackung muessen aufbewahrt werden.

Eventuelle Reparturkosten werden nach Ueberpruefung mitgeteilt:

Die Garantie wird nicht gewaehrleistet fuer:

- Transport-, Verpackungskosten
- Maengel durch: Falscher Anschluss, Einsatz nicht dem Gebrauch entsprechend

Reparatur oder Versuch der Reparatur durch unqualifiziete und/oder unauthorisiertes Kraefte

- Bei Oeffnen der Leuchte
- Unsachmaessiger Rueck-Transport (z.B. Verpackung)

Die Firma C.C.E.A. srl gewährt für ihre Produkte ab dem Lieferdatum zwei Jahre Garantie, insbesondere für Produkte, die Fabrikationsfehler und Betriebsstörungen aufweisen.

## 12. Entsorgung

Elektro- und Elektronik-Altgeräte müssen getrennt gesammelt werden und dürfen nicht wie Hausmüll entsorgt werden, wie von der Richtlinie 2012/19/Ue vorgesehen ist. Dieses Gerät und all seine Komponenten, Untersysteme und Verbrauchsstoffe, die integrierender Bestandteil des Produktes sind, müssen in dem Moment, in dem sie nicht mehr gebraucht werden, entsprechend den Vorgaben der geltenden Bestimmungen für die sachgemäße Entsorgung zu lokalen Sammelstellen gebracht werden. Um zu erfahren, wo sich solche Sammelstellen befinden, können Sie sich an die Gemeindebüros Ihres Wohnorts wenden.

ghv Vertriebs-GmbH | Am Schammacher Feld 47 | 85567 Grafing | Telefon + 49 80 92 81 8

## 13. Technische Daten

**ANMERKUNG**: Es gelten die auf dem Schild der Lampe angegebenen Daten.

| | |
|---|---|
| Stromversorgung | 18-48 VDC |
| Leistung | 6-12-18-24W (siehe Bezeichung) |
| IEC-Klasse | III |
| Schutzart | IP67 |
| LED-Treiber | IDS |
| Lichtfarbe | 5000K |
| CRI | 80 |
| Betriebstemperatur | -20 + 55 °C |

Für weitere Werte siehe die Tabelle auf Seite 7.

## 14. Simboli

| | |
|---|---|
| CE | CE-Konformitaets-kennzeichnung |
| III | Gerät der Isolationsklasse III |
| 24Vdc | Stromversorgung 24 VDC |
| **IP67** | Schutzart IP67 |
| LED TEC | LED Leuchte |
| I.D.S. | IDS-Technologie |
| A A+ A++ | Hohe Energieeffizienz gemäß UE 874/2012 |
| RoHS | Beschränkungen für die Verwendung gefährlicher Stoffe |
| | Entsorgung gemäß der Richtlinie 2012/19/Ue |



ghv Vertriebs-GmbH | Am Schammacher Feld 47 | 85567 Grafing | Telefon + 49 80 92 81 8

# 15. Konformitätserklärung

Die Firma C.C.E.A. SRL, via Piave, 2 - 36077 Altavilla Vicentina (VI) - Ust-ID-Nr. und Steuernummer 02374040240, erklärt unter ihrer Verantwortung, dass die Leuchte der Serie COMPACT.ALPHA, auf die sich diese Erklärung bezieht, die Niederspannungsrichtlinie 2014/35/UE und die EMV-Richtlinie 2014/30/UE sowie die folgenden Normen erfüllt:

• CEI EN 60598-1 “Leuchten. Teil 1: Allgemeine Anforderungen und Prüfungen”.
• CEI EN 60598-2-4 “Leuchten. Teil 2: Besondere Anforderungen. Abschnitt 4 “Ortsveränderliche Leuchten für allgemeine Zwecke”.
• CEI EN 62031 “LED-Module für Allgemeinbeleuchtung – Sicherheitsanforderungen”.
• CEI EN 62384 “Gleich- oder wechselstromversorgte elektronische Betriebsgeräte für LED-Module – Anforderungen an die Arbeitsweise”.

Dies ist ein Standardprodukt und wird als solches gemäß eines Ausführungsplans des Herstellers angefertigt, der Tests und zerstörende Prüfungen vorschreibt, um die Sicherheit, Funktionstüchtigkeit und Langlebigkeit zu gewährleisten.
Die Firma C.C.E.A. SRL lehnt im Falle von Missbrauch und/oder unsachgemäßer Verwendung des Geräts jede Haftung ab.

**C.C.E.A. srl**
Via Piave, 2
36077 Altavilla Vicentina (VI) - Italy
Tel. ++39 0444 572083
Fax. ++39 0444 572337
E-mail: ccea@ccealights.com
www.ccealights.com



ghv Vertriebs-GmbH | Am Schammacher Feld 47 | 85567 Grafing | Telefon + 49 80 92 81 8